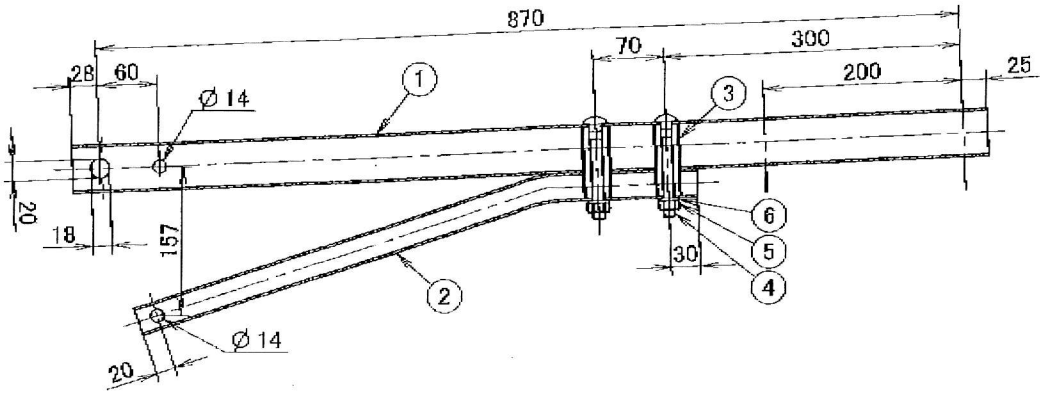

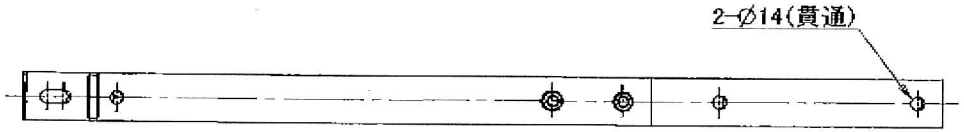

表面処理:JIS H 8641 に準じる

使用状態例

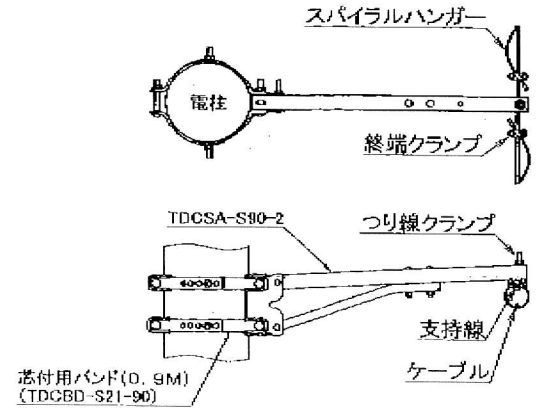

番号	部品	個数	材質	備考
6	ばね座金	2	SWRH	M12用
5	六角ナット	2	SWRCH	M12
4	角根丸頭ボルト	2	SWRCH	M12×100
3	インプラント	2	STK400	φ27.2-t2.3
2	アームタイ	1	STKMR400	□50×30-t2.3
1	アーム	1	STKR400	□50×50-t2.3

No	年月	設S No	記事
1	H22.01	設S-0752	新規制定

図番	品名整理記号
S-10-01-002-00	TDCSA-S90-2

図名: 通信ケーブル装柱金物 槍出金具 アーム部(0.9M) 仕様図

単位 mm	尺度 NTS
	D215

メイコー株式会社

様式No. Q2K0004-09-01