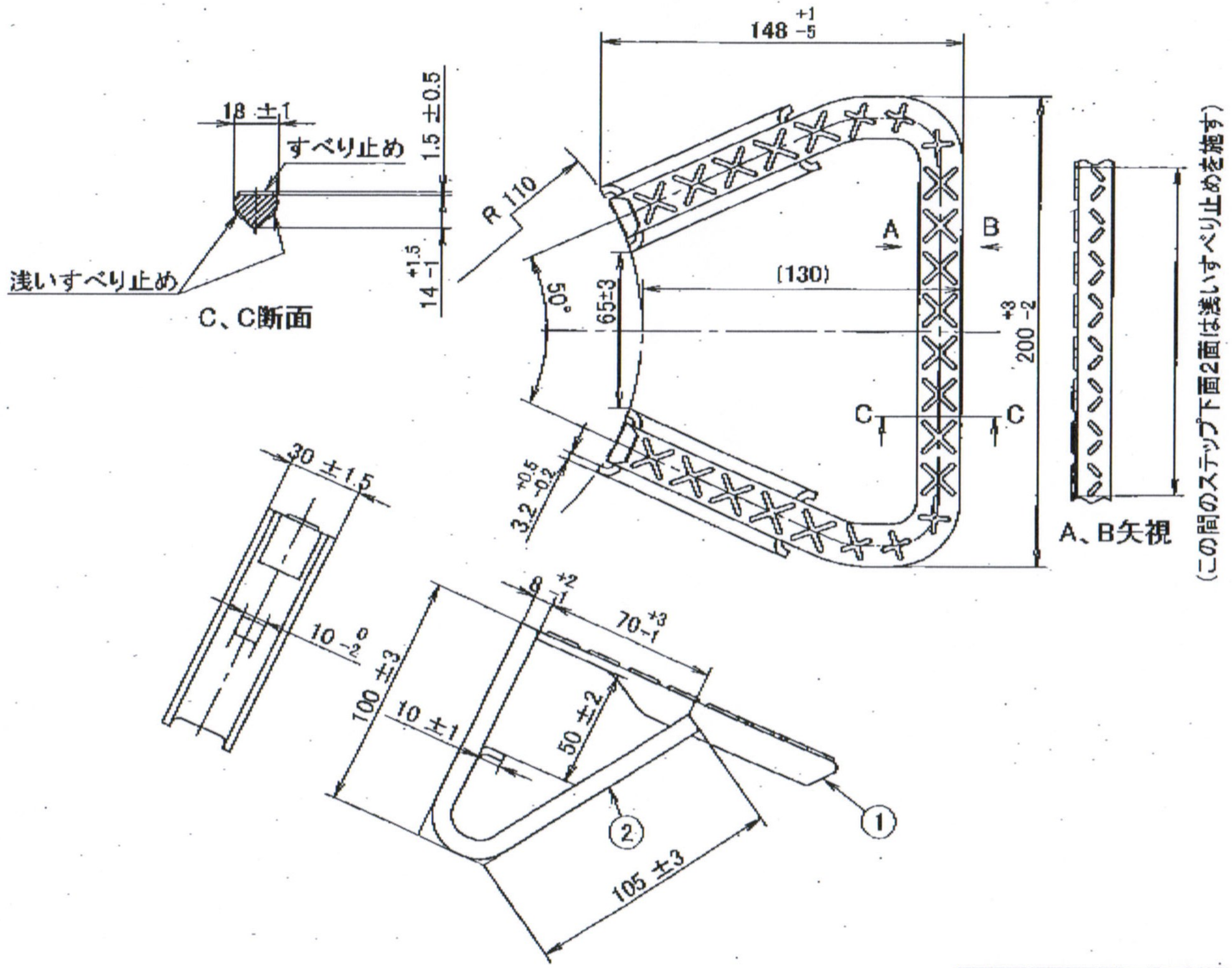

使用状態例

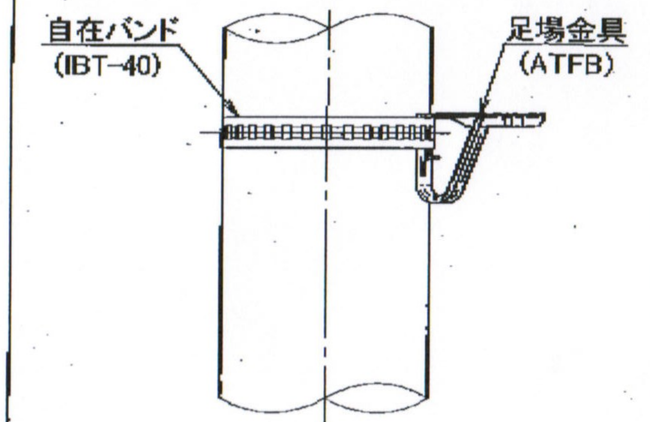

表面処理：溶融亜鉛めっき
JIS H 8641 HDZ 45、HDZ B

番号	部品	個数	材質	備考
2	足場金具V金具部	2	SPHC	
1	足場金具ステップ部	1	SS400	

No	年月	製SNo	記事
⚠	H18.07	設S-0488	品名整理記号の変更
⚠	H17.12	設S-0434	公差追記・形状修正他
⚠	H16.09	設S-0329	新規制定

作図	製図	検図	承認
平成18年9月19日	菅 16.9.19	鈴木 16.9.19 (社)	小 16.9.19 川

図番	品名整理記号
S-03-11-009-02	⚠ ATFB
材質 —	図名 足場金具 仕様図
単位 mm / 尺度 NTS C239	メイワブチ株式会社

様式No. Q2K0001-04-01