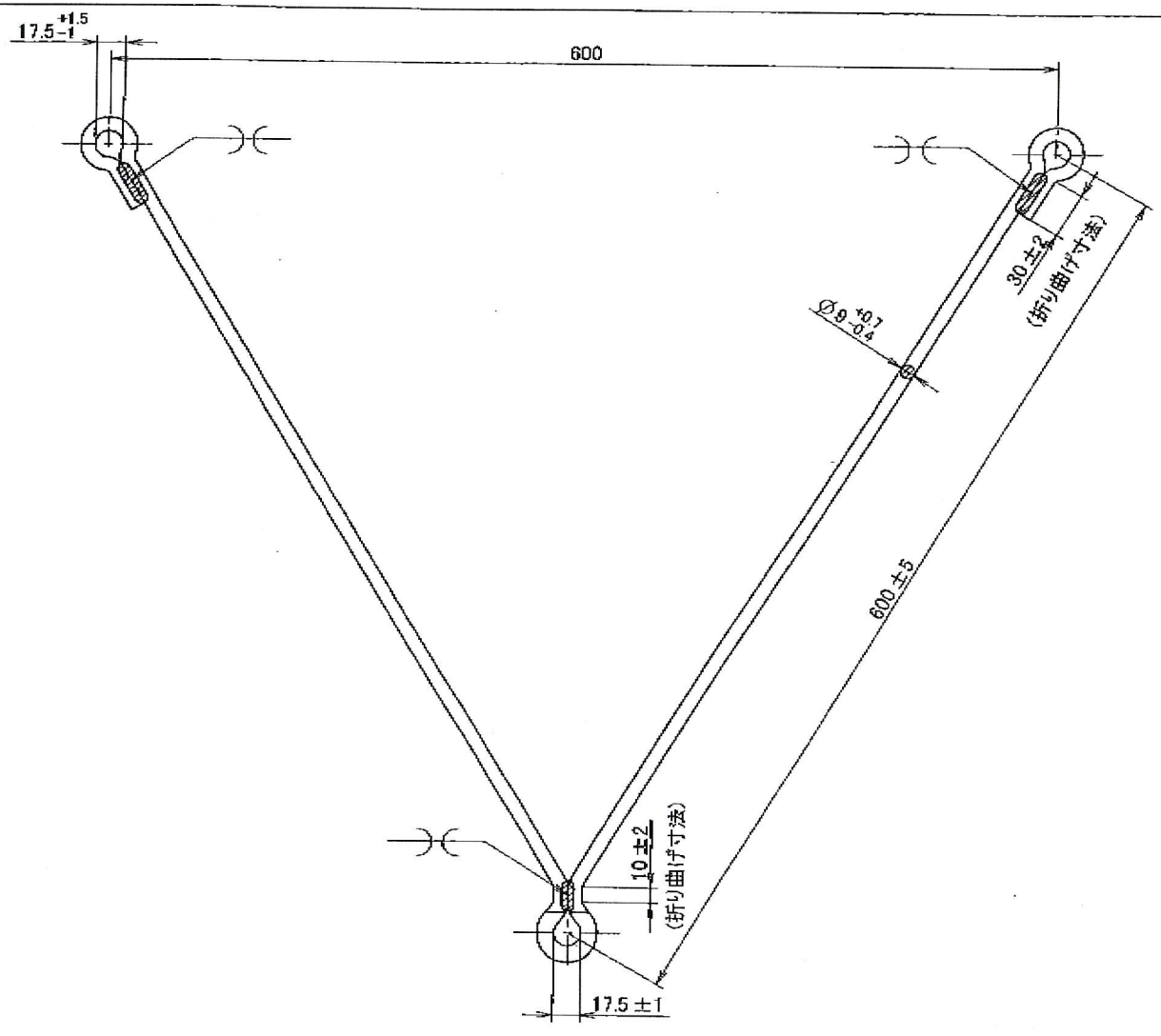

使用状態例

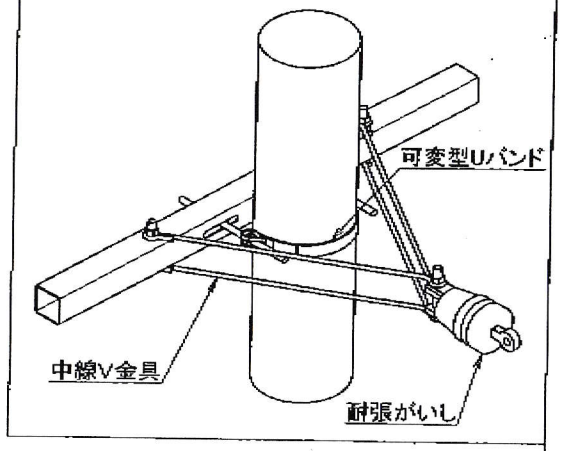

材質SS400

表面処理:溶融亜鉛めっき
付着量
JIS H 8641 HDZ45
硫酸銅試験
JIS H 8641 HDZ B　に準じる。

				図番 S-04-11-003-01	品名整理記号 MWH-V
H20.07	設S-1069	データシート改定			
H17.06	設S-0405	新規制定		図名 中線V金具 仕様図	
No 年月	設SNo	記事			
製図	設図 山田 20.7.23	検図	承認 鈴木 25.3.22	単位 mm / 尺度NTS / C049	イワブチ株式会社

様式No. Q3K0001-09-02