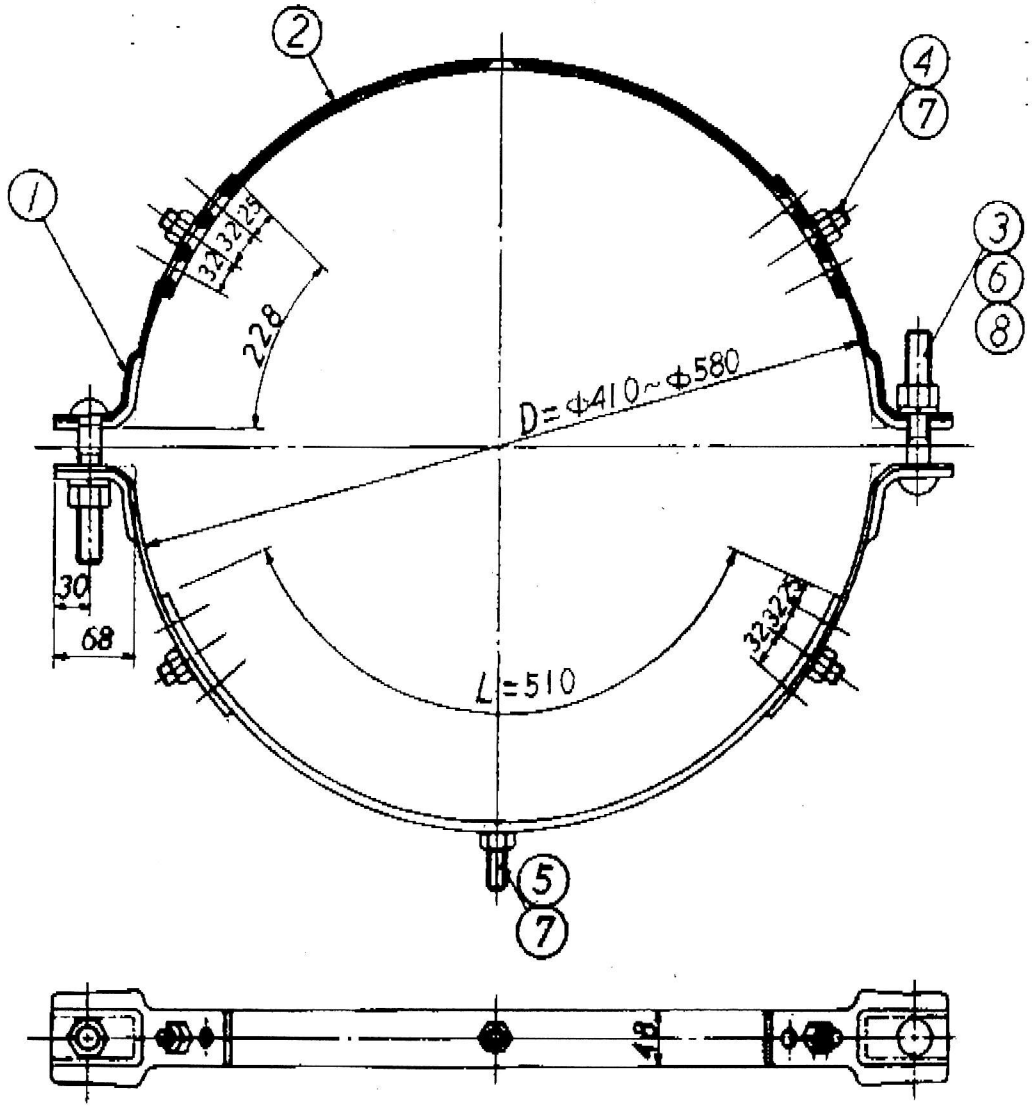

表面処理 溶融亜鉛めっき

注）①Bブレード ②Cブレード
は、溶融亜鉛めっき後 アクリル樹脂塗料を全面吹付塗装したものである。
色は、茶色（日本塗料工業会発行の1989年P版塗料用標準色見本帳 P29-Z55相当）とする。

番号	品名整理記号	個数	備考
8	ばね座金	2	M20用
7	六角ナット	5	M16
6	六角ナット	2	M20
5	皿ボルト	1	M16X50
4	皿ボルト	4	M16X35
3	角根丸頭ボルト	2	M20X120
2	バンド本体Cブレード	2	t6
1	バンド本体Bブレード	4	t4

承認	承認
承認	承認

製図 片 2.8.11 / 検図 2.9.12 / 検図 2.9.12 (般) / 承認 9.12

図番 仕-90-8-21
品名整理記号 GBD-E-41 ブラウン
材質
図名 自在バンド（ブラウン）仕様図
単位 mm 尺度NアS
仕-94

イワブチ株式会社

63.6. (I) K-1-2