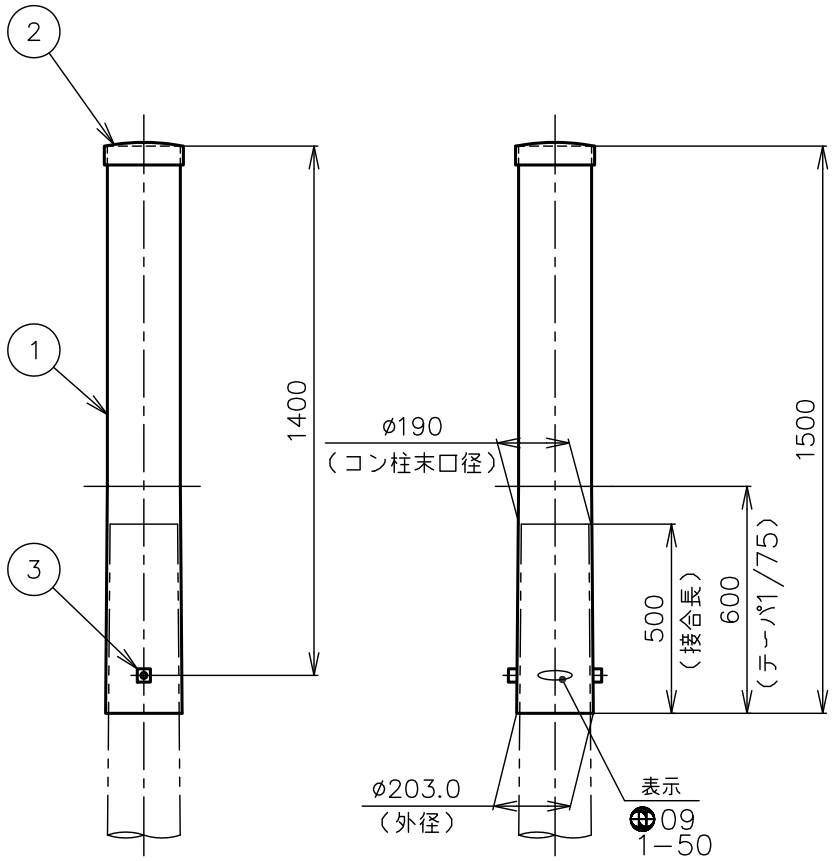

強度検討

Z＝ 56.7cm³

σ＝ 2400kg/cm²

H＝ 90cm

$$P = \frac{56.7 \times 2400}{90}$$

＝ 1512kgf（14.8kN）
（許容荷重）

表示：当社の社章、製造年、種類をゴム印
防食：元口内面500mm以上
　　環境配慮型塗料塗布（ノンタール系）
仕上：溶融亜鉛めっき450g/m²以上

品番	品名	個数	材質	備考
3	足場座（C5型）	2	SAPH370	
2	キャップ	1	SPHC	
1	本体（ø193×2.0）	1	SS400	

設計	検図	承認	尺度	年月日
岡田	増田	坂崎	1:20	2009.1.30

名称：NA キャップポール
1−50

株式会社日本ネットワークサポート

図番 02−69780−1